1 - 1

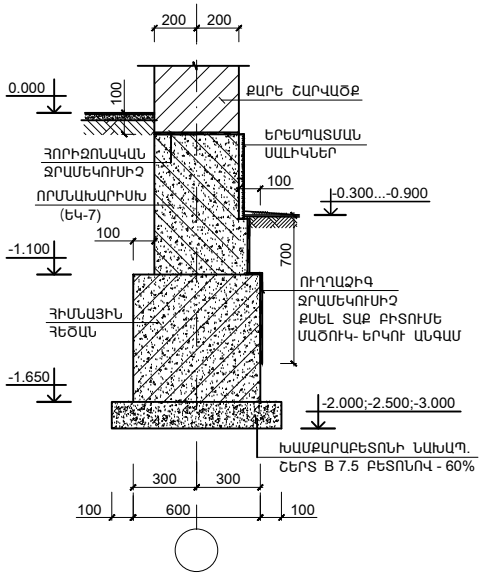

1* - 1*

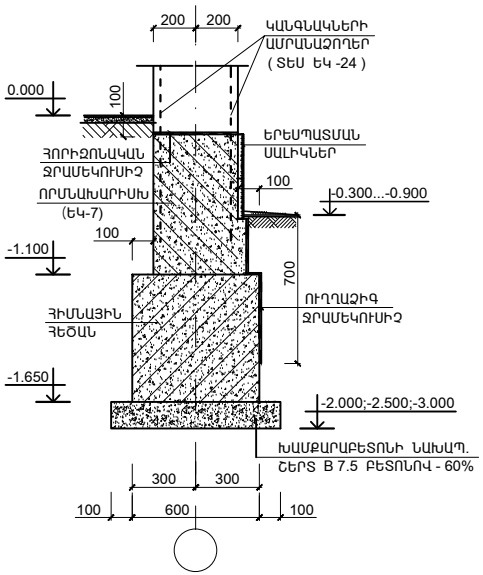

2 - 2

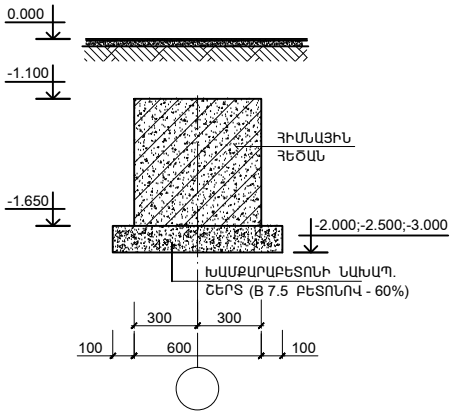

3 - 3

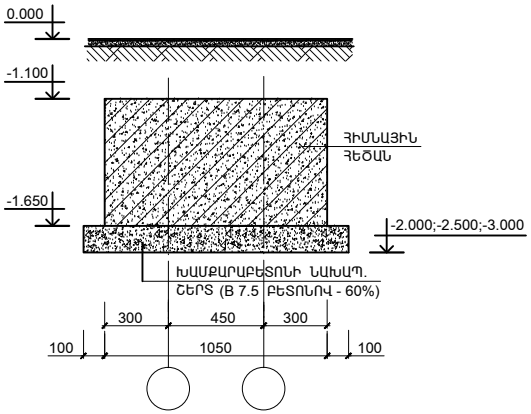

ՄԱՍՆԱԳԻՐ

ԷԼ - ՏԻ ՄԱԿՆԻՇԸ	ՆՇԱՆԱԿՈՒՄԸ	ԱՆՎԱՆՈՒՄԸ	ՔԱՆ.	ՔԱՇԸ	ՇԱՆՈԹ.
	ՄԻԱՁՈՒՅԼ Ե.Բ ԷԼ - ԵՐ				
ՀՀ-1	ԵԿ - 5	ՀԻՄՆԱՅԻՆ ՀԵԾԱՆ ՀՀ-1	7		
ՀՀ-2	ԵԿ - 6	ՀԻՄՆԱՅԻՆ ՀԵԾԱՆ ՀՀ-2	2		
ՀՀ-3	ԵԿ - 7	ՀԻՄՆԱՅԻՆ ՀԵԾԱՆ ՀՀ-3	2		
ՀՀ-4	ԵԿ - 8	ՀԻՄՆԱՅԻՆ ՀԵԾԱՆ ՀՀ-4	2		
ՀՀ-5	ԵԿ - 9	ՀԻՄՆԱՅԻՆ ՀԵԾԱՆ ՀՀ-5	1		
ՀՀ-6	ԵԿ - 10	ՀԻՄՆԱՅԻՆ ՀԵԾԱՆ ՀՀ-6	2		
ՀՀ-7	ԵԿ - 12	ՀԻՄՆԱՅԻՆ ՀԵԾԱՆ ՀՀ-7	2		
	ԵԿ - 7	ՈՐՄՆԱԽԱՐԻՍԽ	1		

ՇԱՆՈԹԱԳՐՈՒԹՅՈՒՆ

1. 0.000 ՊԱՅՄԱՆԱԿԱՆ ՆԻՇԸ ՀԱՄԱՊԱՏԱՍԽԱՆՈՒՄ է 1001.90 ԲԱՑԱՐՁԱԿ ՆԻՇԻՆ
2. - ՀԱՄԱՁԱՅՆ ԻՆԺԵՆԵՐԱ-ԵՐԿՐԱԲԱՆԱԿԱՆ ԵԶՐԱԿԱՑՈՒԹՅԱՆ, ՈՐՊԵՍ ՀԻՄՆԱՏԱԿ ԸՆԴՈՒՆՎԱԾ է 4-ՐԴ ՇԵՐՏԸ՝ ճԱԼԱՔԱՐԱ-ԿՈՊճԱՅԻՆ ԳՐՈՒՆՏՆԵՐ ԹԱՆՁՐՈՒԹՅԱՆ , ՀԶՈՐՈՒԹՅՈՒՆԸ՝ 4.2 Մ
   ՖԻԶԻԿՈ-ՄԵԽԱՆԻԿԱԿԱՆ ՉԱՓԱՆԻՇՆԵՐՆ ԵՆ -
   ԽՏՈՒԹՅՈՒՆԸ - 1.98 գ/սմ³,
   ՆԵՐՔԻՆ ՇՓՄԱՆ ԱՆԿՅՈՒՆԸ -38 ԱՍՏ
   ՊԱՅՄԱՆԱՀԱՇՎԱՐԿԱՅԻՆ ԴԻՄԱԴՐՈՒԹՅՈՒՆԸ - 0.32 Մ ՊԱ,
   ԸՍՏ ՍԵՅՍՄԻԿ ՀԱՏԿԱՆԻՇՆԵՐԻ ՊԱՏԿԱՆՈՒՄ է 2-ՐԴ ԿԱՐԳԻՆ
   - ՈՒՂՂԱՉԻԳ ՋՐԱՄԵԿՈՒՍԱՑՈՒՄԸ՝ ՔՍԵԼ ՏԱՔ ԲԻՏՈՒՄԵ ՄԱԾՈՒԿ- ԵՐԿՈՒ ԱՆԳԱՄ - 91.0 Մ ²
   - ՀՈՐԻԶՈՆԱԿԱՆ ՋՐԱՄԵԿՈՒՍԱՑՈՒՄԸ ԿԱՏԱՐԵԼ ՑԵՄԵՆՏ-ԱՎԱԶԵ ՇԱՂԱԽՈՎ 1:3 ՀԱՐԱԲԵՐՈՒԹՅԱՄԲ՝ 30 ՄՄ ՀԱՍՏՈՒԹՅԱՄԲ - 47.0 (Մ ²)
   - ՀԻՄՔԵՐԸ ԲԱՑԵԼԻՍ ԻՆԺԵՆԵՐ_ԵՐԿՐԱԲԱՆԻ ՆԵՐԿԱՅՈՒԹՅՈՒՆԸ ՊԱՐՏԱԴԻՐ է՝ ՀԻՄՆԱՏԱԿԸ ՊԱՐԶԵԼՈՒ ՀԱՄԱՐ:
   ՎԵՐԸ ՆՇՎԱԾՆԵՐԻՑ ՇԵՂՎԵԼՈՒ ԴԵՊՔՈՒՄ ՆԱԽԱԳԾԻ ՀԻՄՆԱՅԻՆ ՄԱՍԸ ՎԵՐԱՆԱՅԵԼ:
   - ՀԵՏԼԻԾՔԸ ԻՐԱԿԱՆԱՑՆԵԼ ՔԱՆԴՎԱԾ ԳՐՈՒՆՏՈՎ (ԲԱՑԱՌԵԼՈՎ ՇԻՆ. ԱՂԲԻ ԵՎ ԲՈՒՍԱԿԱՆ ԳՐՈՒՆՏԻ Ա ԿԱՅՈՒԹՅՈՒՆԸ), ՇԵՐՏԱՅԻՆ ՏՈՓԱՆՈՒՄՈՎ , ՀԱՍՑՆԵԼՈՎ Յգ.ր. = 1800 կգ/մ³ :
3. ԿԱՆԳՆԱԿՆԵՐԻ ՏԵՂԱԲԱՇԽՈՒՄԸ ՀԻՄՔԵՐՈՒՄ ՆԱՅԵԼ ՊԱՏԵՐԻ ԱՄՐԱՆԱՎՈՐՄԱՆ ՀԵՏ ՀԱՄԱՏԵՂ
4. ՀԻՄՔԵՐԻ ՀԱՄԱՐ ԽԱՄՔԱՐԱԲԵՏՈՆԻ (B 7.5 ԲԵՏՈՆՈՎ - 60%) ՆԱԽԱՊԱՏՐԱՍՏԱԿԱՆ ՇԵՐՏԻ ԾԱԽՍԸ ԿԱԶՄՈՒՄ է- 169.0 Մ ³

ԾՐԱԳՐԻ ԱՌԱՋԱԴՐԱՆՔ՝ TAT-04				ԴԱՇՏԱՔԱՐԻ ՄԱՆԿԱՊԱՐՏԵԶԻ ԿԱՌՈՒՑՈՒՄ		
				ԿՈՆՍՏՐՈՒԿՏՈՐԱԿԱՆ ՄԱՍ	ՓՈՒԼ	ԹԵՐԹ	ԹԵՐԹԵՐ
					ԱՆ	ԵԿ-4	34
ՆԱԽԱԳԾ.	ԱՂԱՋԱՆՅԱՆ Լ.			ԿՏՐՎԱԾՔՆԵՐ	INTER energia	ՌՆՏԵՐ էներգիա ՍՊԸ	
ՊԱՇՏՈՆ	ԱԶԳԱՆՈՒՆ	ՍՏՈՐԱԳՐ.					